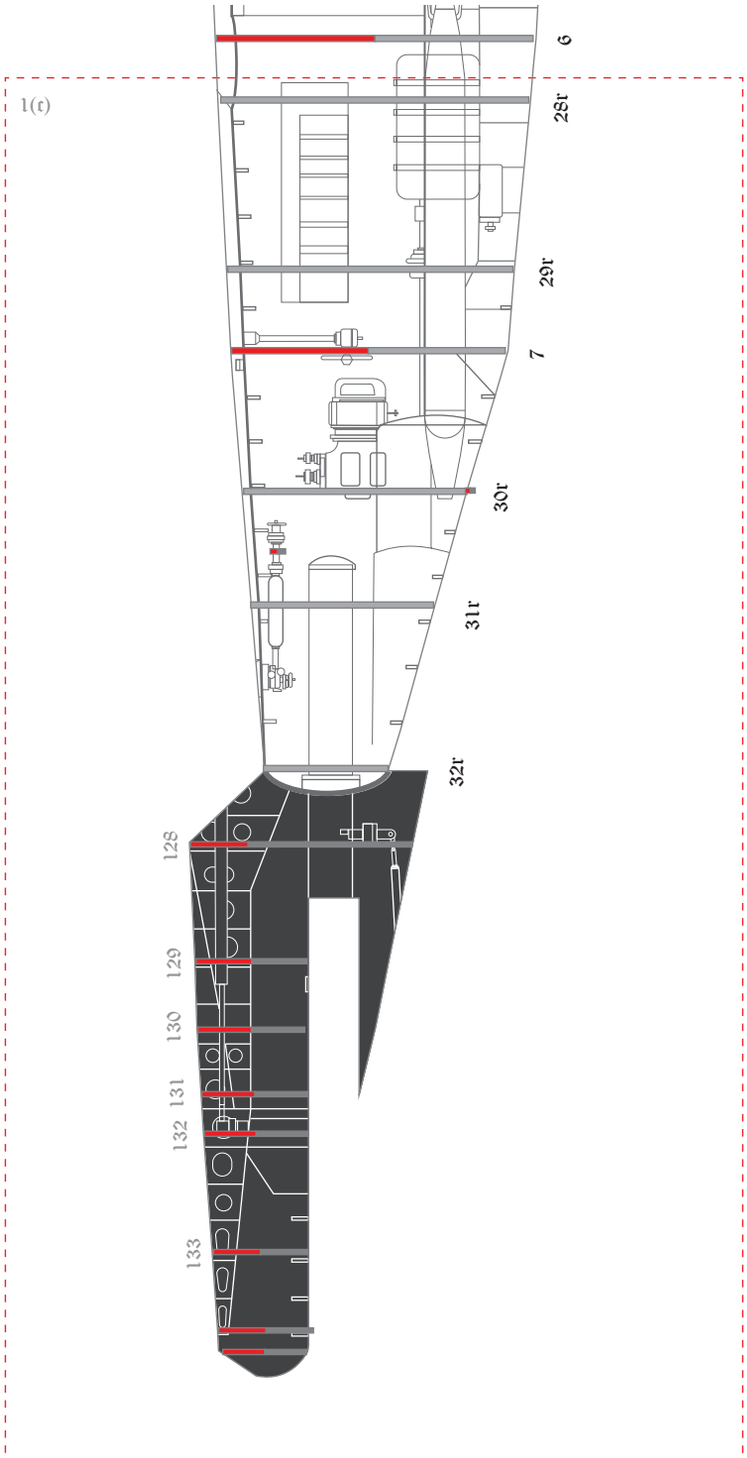
1(r)
6
28r
29r
7
30r
31r
32r
128
129
130
131
132
133

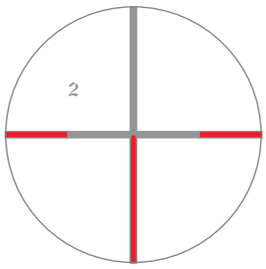
2

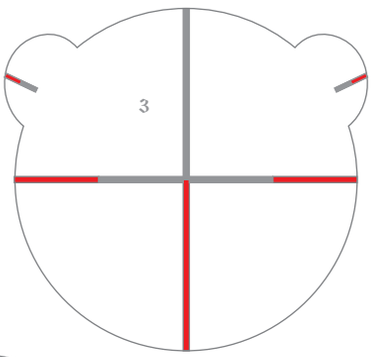
3

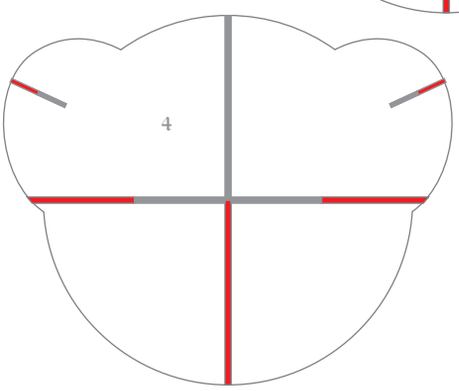
4

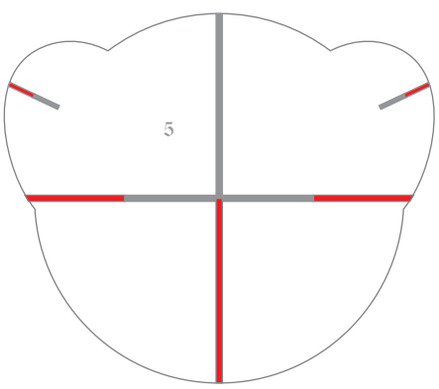
5

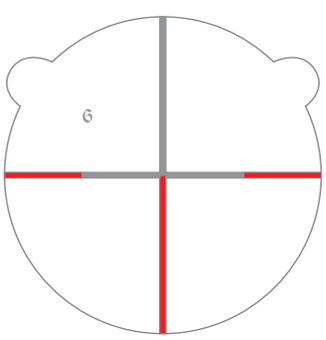
6

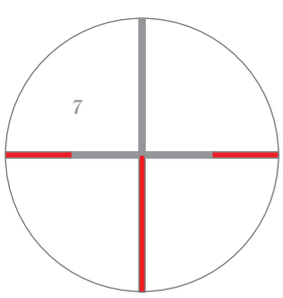
7